Вентиляторы серии SILENT S&P Испания

Осевые вентиляторы серии SILENT, предназначенные для настенной или потолочной установки, специально разработаны для решения проблем с вентиляцией в ванных комнатах и небольших помещениях. Двигатели вентиляторов SILENT крепятся к корпусу при помощи специальных резинометаллических втулок, которые предотвращают передачу вибраций и шума от двигателя к корпусу вентилятора. Также, снижению шума способствует специальная форма защитной решетки вентилятора. Электродвигатели укомплектованы шариковыми подшипниками, не требующими обслуживания в течение всего срока службы вентилятора (более 30000часов). Серия вентиляторов SILENT представлена тремя моделями: SILENT-100, SILENT-200 и SILENT-300, которые доступны с различными вариантами управления.

C - Модель оснащена обратным клапаном.
Z - Модель с шариковыми подшипниками, не требующими обслуживания (до 30000часов).
R - Модель оснащена регулируемым таймером, который позволяет вентилятору работать некоторое время после выключения.
H - Модель оснащена гигростатом.
D - Модель оснащена датчиком движения (радиус действия 4м).

Технические характеристики:

Модель	Частота вращения, об/мин	Макс. потр. мощность, Вт	Напря-жение, В	Макс. расход воздуха, $м^3$/час	Уровень, звук. давл., дБ(А)	Вес, кг	Класс изоляции
SILENT-100	2400	8	230	95	27	0,57	IP 45
SILENT-100 12V	2320	13	12	95	27	0,57	IP 57
SILENT-200	2350	16	230	180	33	0,77	IP 45
SILENT-300	1700	29	230	280	32	1,25	IP 45
SILENT-300 PLUS	2000	17	230	320	36	1,65	IP 45

SILENT-100

Осевые вытяжные вентиляторы с производительностью до 100м^3/ч и с присоединительным диаметром 100мм. Вентилятор изготовлен из литого пластика, укомплектован обратным клапаном и однофазным электродвигателем (230В - 50Гц), класс изоляции В, со встроенной термозащитой. Двигатели вентилятора крепятся к корпусу при помощи специальных резинометаллических втулок, которые предотвращают передачу вибраций и шума от двигателя к корпусу вентилятора. Все вентиляторы имеют II класс герметичности, класс защиты IP 45, и могут работать при температуре воздуха до +40°С. Модели SILENT-100 CZ SILVER и CRZ SILVER оснащены защитной решеткой серебристого цвета. Обратный клапан препятствует обратному потоку воздуха при выключенном вентиляторе. Открывается под действием потока воздуха от вентилятора. Резинометаллические втулки предотвращают передачу вибраций и шума от двигателя к корпусу вентилятора. В обычных вентиляторах вибрация и шум от двигателя передаются на корпус и распространяются в окружающее пространство, а в вентиляторах SILENT вибрация и шум от двигателя гасятся резинометаллическими втулками.

Вентилятор SILENT CZ 12 V разработан специально для душевых и ванных комнат. Напряжение питания вентилятора 12В, класс защиты IP57, класс герметичности III. Вентилятор SILENT-100 12V должен быть подключен к сети электропитания через понижающий трансформатор CT-12/14. Трансформатор должен быть установлен вне помещения с повышенной влажностью. Класс защиты трансформатора IP 21, класс герметичности II, оснащен предохранителем. Трансформатор CT12/14 R оснащен регулируемым таймером (от 1 до 30мин.).

Модели SILENT-100:

	CZ	CRZ	CRIZ	CHZ	CHZ VIZUAL	CDZ	CZ (12V)	CZ SILVER	CRZ SILVER
Световой индикатор	●	●	●	●	●	●	●		
Обратный клапан	●	●	●	●	●	●	●	●	●
Регулируемый таймер (1-30мин.)		●		●	●	●	*		●
Автоматический таймер			●						
Регулируемый гигростат				●	●				
Детектор движения						●			
Шариковые подшипники	●	●	●	●	●	●	●	●	
Серебристый цвет								●	●

Размеры (мм):

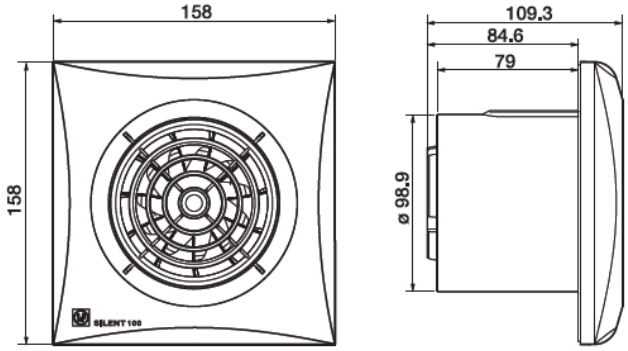

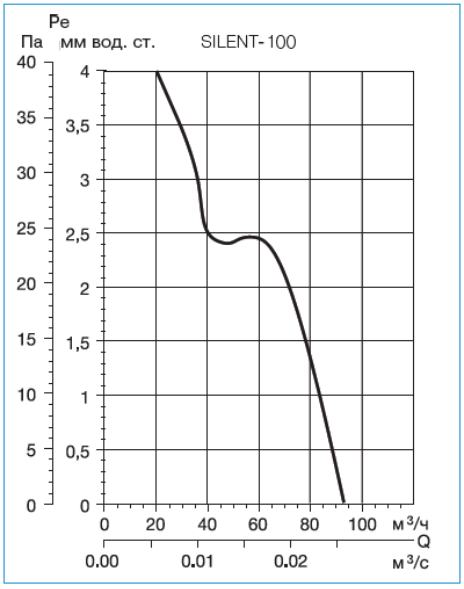

ТОО «АтырауПромВентиляция», 060005, Республика Казахстан, г. Атырау, ул. Атамбаева, 29/4,
Телефоны: (7122) 45-70-10, 45-73-61, факс: (7122) 45-74-23 Email: info@apv.kz, http://www.apv.kz

SILENT-200

Осевые вытяжные вентиляторы производительностью до 180м^3/ч и с присоединительным диаметром 120мм. Вентилятор изготовлен из литого пластика, укомплектован обратным клапаном и однофазным электродвигателем (230В - 50Гц), класс изоляции B, со встроенной термозащитой. Двигатели вентилятора крепятся к корпусу при помощи специальных резинометаллических втулок, которые предотвращают передачу вибраций и шума от двигателя к корпусу вентилятора. Все вентиляторы имеют II класс герметичности, класс защиты IP 45, и могут работать при температуре воздуха до +40°C. Модели SILENT-200 CZ и CRZ могут комплектоваться защитной решеткой серебристого цвета. Обратный клапан препятствует обратному потоку воздуха при выключенном вентиляторе. Открывается под действием потока воздуха от вентилятора. Резинометаллические втулки предотвращают передачу вибраций и шума от двигателя к корпусу вентилятора. В обычных вентиляторах вибрация и шум от двигателя передаются на корпус и распространяются в окружающее пространство, а в вентиляторах SILENT вибрация и шум от двигателя гасятся резинометаллическими втулками.

Модели SILENT-200:

	CZ	CRZ	CHZ
Световой индикатор	●	●	●
Обратный клапан	●	●	●
Регулируемый таймер (1-30мин.)		●	●
Регулируемый гигростат			●
Шариковые подшипники	●	●	●
Серебристый цвет	●	●	

Размеры (мм):

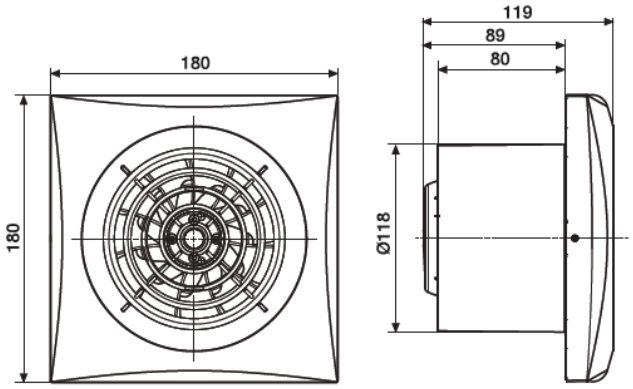

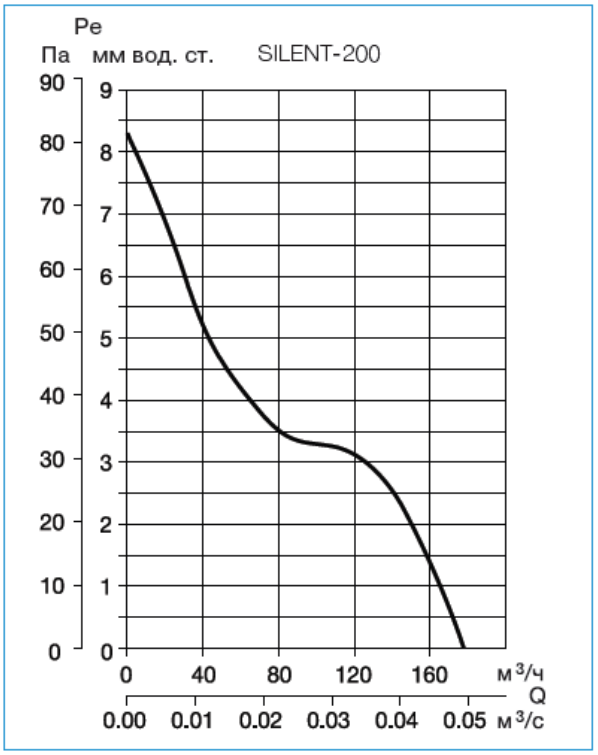

ТОО «АтырауПромВентиляция», 060005, Республика Казахстан, г. Атырау, ул. Атамбаева, 29/4,
Телефоны: (7122) 45-70-10, 45-73-61, факс: (7122) 45-74-23 Email: info@apv.kz, http://www.apv.kz

SILENT-300

Осевые вытяжные вентиляторы производительностью до 300м^3/ч и с присоединительным диаметром 150-160мм. Вентилятор изготовлен из литого пластика, укомплектован обратным клапаном и однофазным электродвигателем (230В -50Гц), класс изоляции В, со встроенной термозащитой. Двигатели вентилятора крепятся к корпусу при помощи специальных резинометаллических втулок, которые предотвращают передачу вибраций и шума от двигателя к корпусу вентилятора. Все вентиляторы имеют II класс герметичности, класс защиты IP 45, и могут работать при температуре воздуха до +40°С. Модели SILENT-300 CZ и CRZ могут комплектоваться защитной решеткой серебристого цвета. Обратный клапан препятствует обратному потоку воздуха при выключенном вентиляторе. Открывается под действием потока воздуха от вентилятора. Резинометаллические втулки предотвращают передачу вибраций и шума от двигателя к корпусу вентилятора. В обычных вентиляторах вибрация и шум от двигателя передаются на корпус и распространяются в окружающее пространство, а в вентиляторах SILENT вибрация и шум от двигателя гасятся резинометаллическими втулками.

Модели SILENT-300:

	CZ	CRZ	CHZ	CZ PLUS	CRZ PLUS	CHZ PLUS
Световой индикатор	•	•	•	•	•	•
Обратный клапан	•	•	•	•	•	•
Регулируемый таймер (1-30мин.)	•	•		•	•	
Регулируемый гигростат			•			•
Шариковые подшипники	•	•	•	•	•	•
Серебристый цвет	•	•				

Размеры (мм):

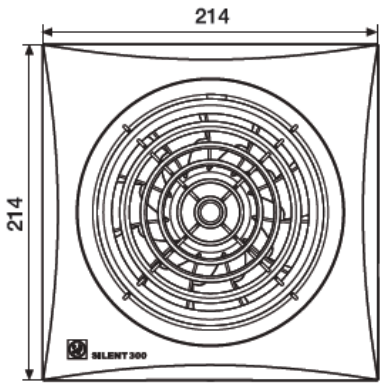

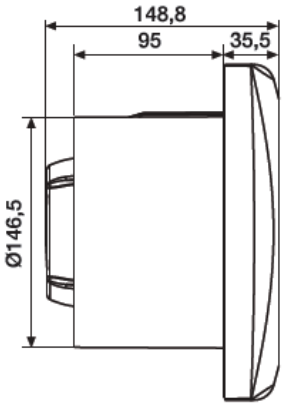

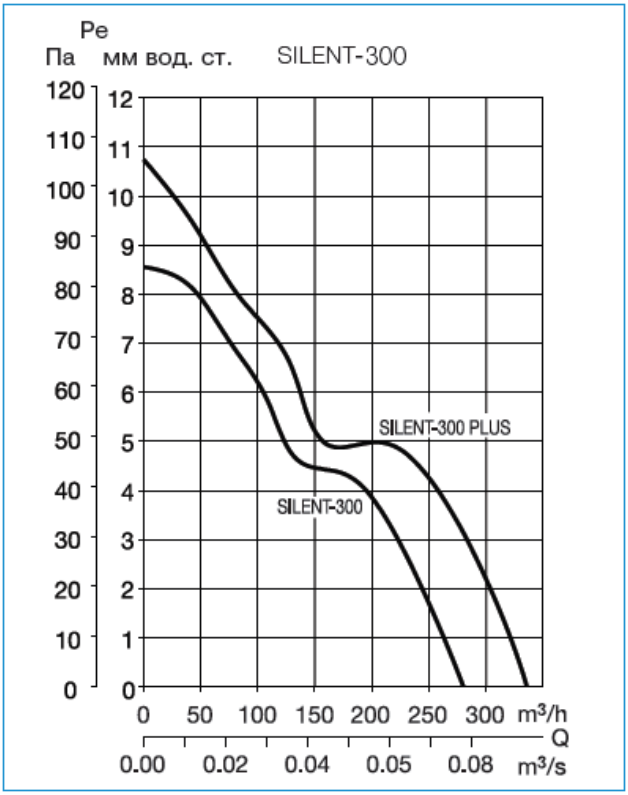

ТОО «АтырауПромВентиляция», 060005, Республика Казахстан, г. Атырау, ул. Атамбаева, 29/4,
Телефоны: (7122) 45-70-10, 45-73-61, факс: (7122) 45-74-23 Email: info@apv.kz, http://www.apv.kz