Приточно-вытяжная установка AVENTIS Recover 2VV Чехия

Рекуперативная установка AVENTIS Recover забирает воздух снаружи и передает ему тепло нагретого воздуха, отводимого из здания, без смешения воздушных потоков. Свежий нагретый воздух подается в отдельные помещения. В противоположном направлении установка отсасывает воздух из помещений, забирает у него тепло и выводит воздух в атмосферу. Эффективность передачи тепла установки AVENTIS Recover колеблется от 80 до 90%. Вентиляционная установка AVENTIS Recover пригодна, главным образом, для проветривания офисов, небольших магазинов, кафе, ресторанов, спортивных центров и других помещений.

Установка предназначена для эксплуатации в помещениях с сухой средой при температуре окружающего воздуха в пределах от 0 до +40°C и при относительной влажности до 80% и служит для подачи воздуха без грубой пыли, жиров, химических испарений и других загрязнений, имеющего температуру в пределах от -20 до 40°C и относительную влажность до 90%. При температуре всасываемого воздуха ниже -20°C установка автоматически снижает расход воздуха так, чтобы не допустить замерзания. Устройство, установленное в трубопроводе, имеет степень электрической защиты IP 20. Проект вентиляционной установки должен всегда выполняться проектировщиком систем вентиляции.

Корпус устройства изготовлен из сэндвич-панелей, нижняя сторона покрыта белым лаком (RAL9010). Рекуперативная установка оснащена комплектным устройством автоматического регулирования, которое оптимизирует ее работу так, чтобы потери тепла были минимальными, а работа установки наиболее эффективной. Если установка оснащена датчиком CO_2 или датчиком относительной влажности воздуха, то работа установки управляется в зависимости от концентрации CO_2 или относительной влажности воздуха.

Описание:

- производительность по воздуху 1250 и 2400м^3/ч
- два размера
- эффективность диагонального рекуператора до 90%
- энергосберегающие EC моторы (электронно-коммутируемые)
- встроенный регулятор с дистанционным управлением
- подпотолочное исполнение
- G4 фильтр

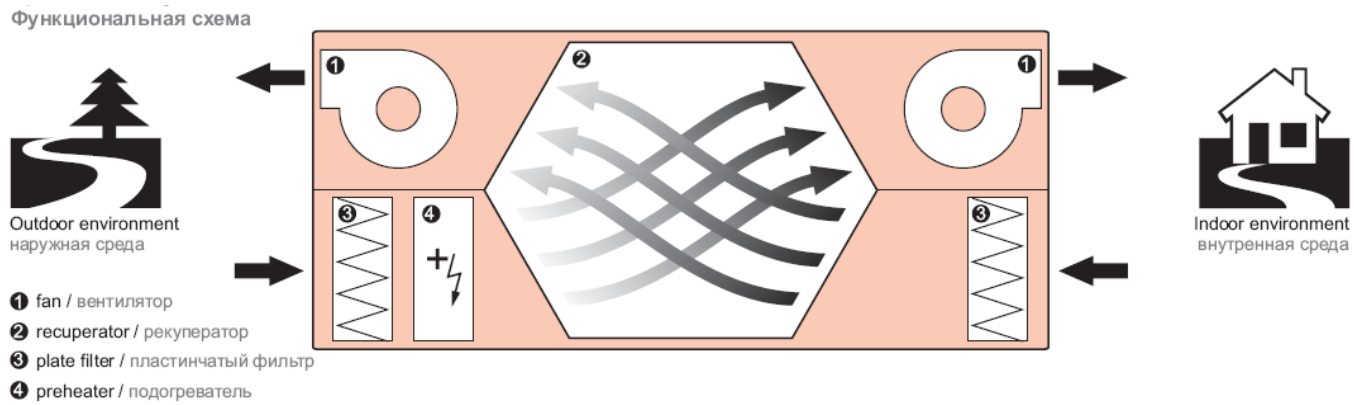

Характеристики:

Тип	Питание, В/Гц	Общая потреб. мощность, кВт	Общий ток, А	Мощность подогрева-теля, кВт	Ток подогре-вателя, А	Обороты двигателя, об/мин	Объем расхода воздуха, м^3/час	Вес, кг	Шум, дБ(А)
HRB 10	400/50	5,4	9,8	4,5	6,5	1540	1250	97	54,0*
HRB 20	400/50	10,9	19,9	9,0	13,0	1800	2400	195	55,5*

* Акустическое давление в пространстве на расстоянии 3м

ТОО «АтырауПромВентиляция», 060005, Республика Казахстан, г. Атырау, ул. Атамбаева, 29/4,
Телефоны: (7122) 45-70-10, 45-73-61, факс: (7122) 45-74-23 Email: info@apv.kz, http://www.apv.kz

График рабочих характеристик:

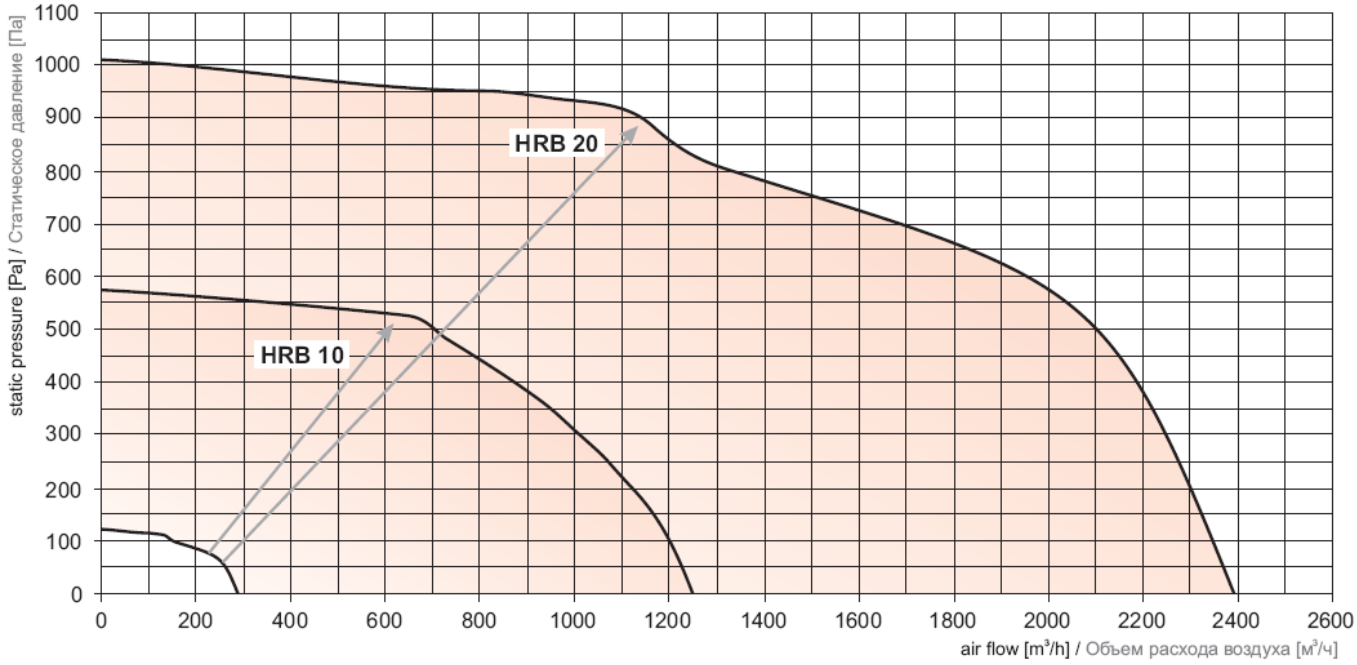

Шумовые характеристики HRB 10:

Полоса частот, Гц		63	125	250	500	1000	2000	4000	8000	Lw, дБ	Lwa, дБ
свежий воздух	на всасывании, дБ	87,0	55,0	67,2	63,9	56,8	55,3	50,3	41,3	89,2	69,8
	на выпуске, дБ	91,9	86,8	81,9	79,1	81,2	73,8	72,7	68,3	93,9	84,1
отработанный воздух	на всасывании, дБ	84,1	76,9	65,6	64,5	61,1	56,5	51,1	44,4	85,0	67,1
	на выпуске, дБ	91,1	86,1	81,5	79,0	80,1	73,4	72,1	67,1	93,1	83,4
в свободном пространстве, дБ		77,0	76,9	73,5	69,9	67,3	67,5	68,8	60,1	81,8	75,0

Шумовые характеристики HRB 20:

Полоса частот, Гц		63	125	250	500	1000	2000	4000	8000	Lw, дБ	Lwa, дБ
свежий воздух	на всасывании, дБ	88,0	56,0	68,2	64,9	57,8	56,3	51,3	42,3	90,2	70,8
	на выпуске, дБ	92,9	87,8	82,9	80,1	82,2	74,8	73,7	69,3	94,9	85,1
отработанный воздух	на всасывании, дБ	85,1	77,9	66,6	65,5	62,1	57,5	52,1	45,4	86,0	68,1
	на выпуске, дБ	92,1	87,1	82,5	80,0	81,1	74,4	73,1	68,1	94,1	84,4
в свободном пространстве, дБ		78,0	77,9	74,5	70,9	68,3	68,5	69,8	61,1	82,8	76,0

Эффективность рекуперации:

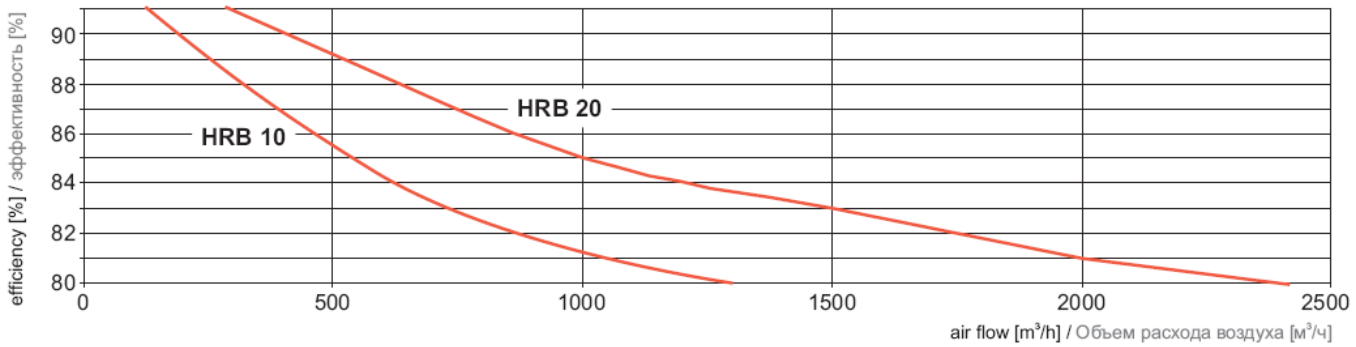

ТОО «АтырауПромВентиляция», 060005, Республика Казахстан, г. Атырау, ул. Атамбаева, 29/4,
Телефоны: (7122) 45-70-10, 45-73-61, факс: (7122) 45-74-23 Email: info@apv.kz, http://www.apv.kz

Пример действительного потребления энергии:

температура приточного воздуха, °C	релативная влажность приточного воздуха, %	температура воздуха перед рекуператором, °C	температура воздуха за рекуператором, °C	мощность рекуператора (с конденсацией), кВт		тепловая мощность подогревателя, кВт		мощность внешнего нагревателя, кВт	
				HRB 10	HRB 20	HRB 10	HRB 20	HRB 10	HRB 20
-20	90	-11	+17,2	9,50	19,00	3,30	6,60	1,03	2,05
-15	90	-11	+17,2	9,50	19,00	1,47	2,93	1,03	2,05
-10	90	-10	+17,3	9,17	18,34	0	0	0,99	0,98
-5	80	-5	+16,9	7,35	14,69	0	0	1,14	2,27
0	70	0	+16,7	5,61	11,21	0	0	1,21	2,42
+5	60	+5	+17,2	4,11	8,22	0	0	1,03	2,05
+10	50	+10	+18,1	2,74	5,48	0	0	0,70	1,39
+15	40	+15	+19,1	1,37	2,74	0	0	0,33	0,66

Благодаря использованию высокоэффективного рекуператора расходы на догревание приточного воздуха являются минимальными. Использование подогревателя позволяет применить рекуператор даже в тех условиях, когда возможно его замерзание. В особенности, если не подключен донагреватель, требуемая температура достигается тем, что установка регулирует соотношение расхода приточного и вытяжного воздуха. ПРЕДУПРЕЖДЕНИЕ: рекомендуемые нагреватели не рассчитаны на отопление теплым воздухом.

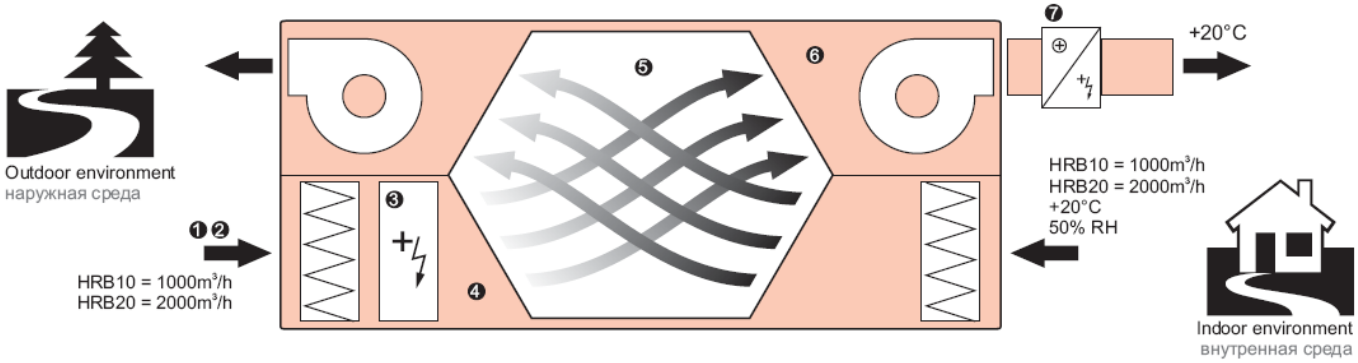

ТОО «АтырауПромВентиляция», 060005, Республика Казахстан, г. Атырау, ул. Атамбаева, 29/4,
Телефоны: (7122) 45-70-10, 45-73-61, факс: (7122) 45-74-23 Email: info@apv.kz, http://www.apv.kz

Размеры, мм:

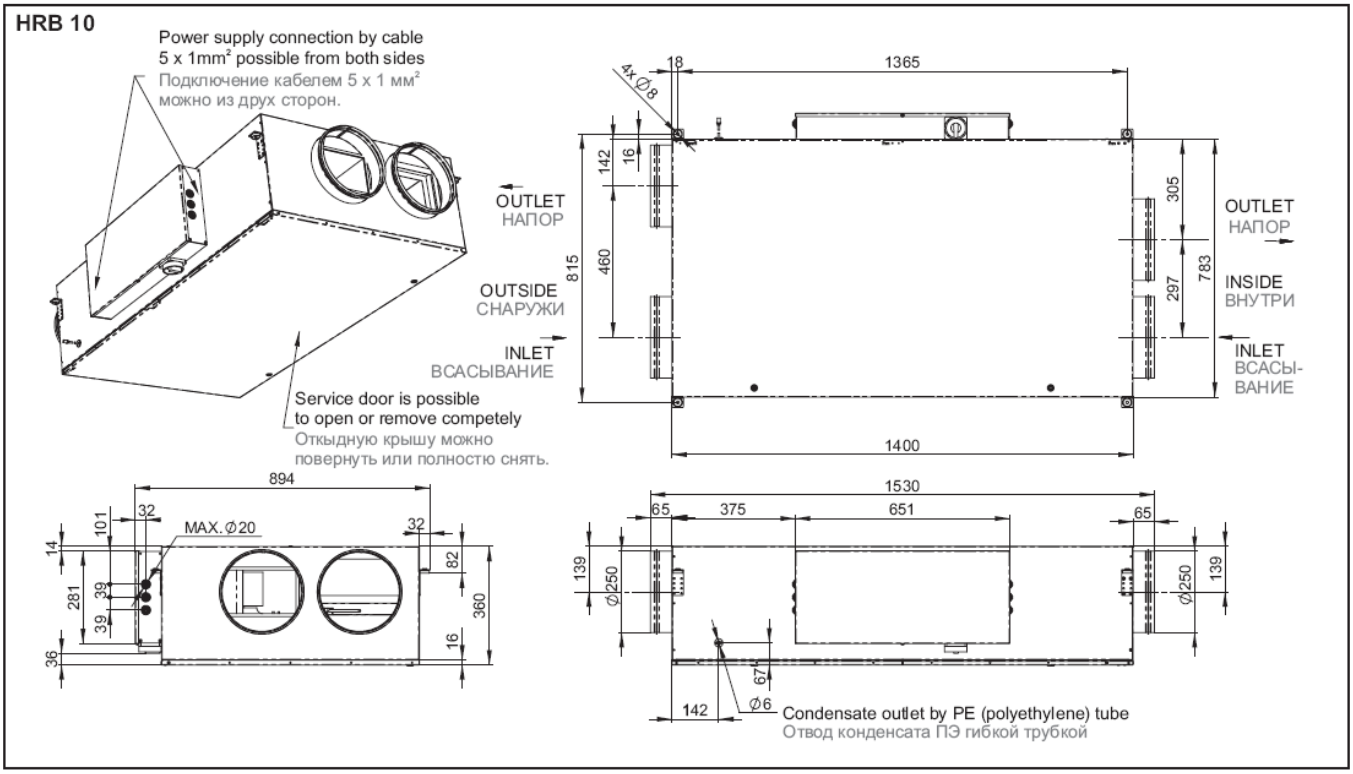

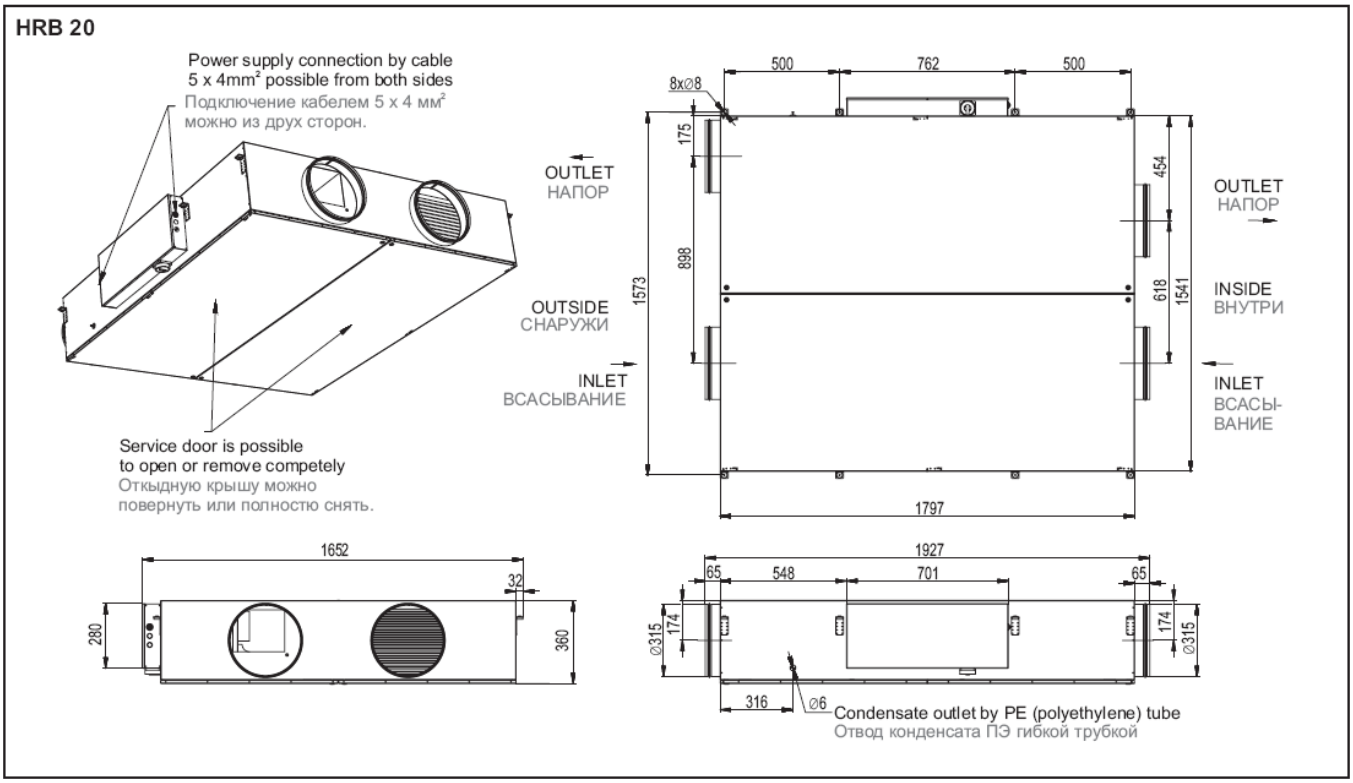

ТОО «АтырауПромВентиляция», 060005, Республика Казахстан, г. Атырау, ул. Атамбаева, 29/4,
Телефоны: (7122) 45-70-10, 45-73-61, факс: (7122) 45-74-23 Email: info@apv.kz, http://www.apv.kz

Установка и монтаж:

- устройство предназначено для установки в горизонтальном положении, контрольные люки должны находиться внизу. Это единственно правильное положение, в котором следует устанавливать устройство.
- устройство необходимо установить так, чтобы осталось свободное пространство, достаточное для проведения технического обслуживания, сервиса или демонтажа. В особенности это касается контрольных люков, которые должны полностью открываться, и доступа к шкафу регулятора.

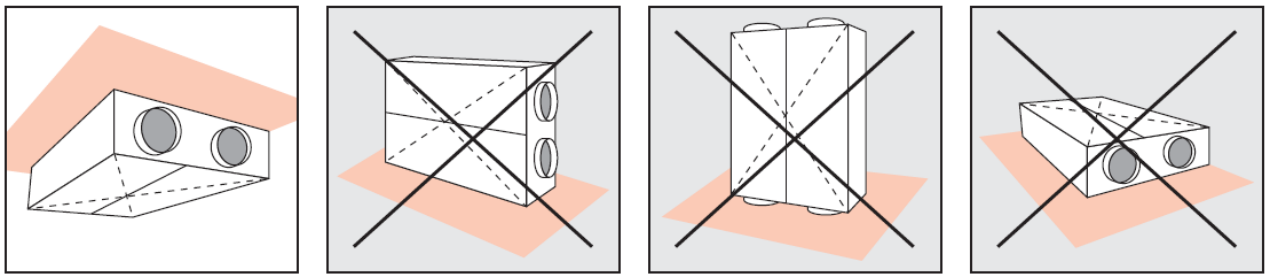

Управление:

Установка AVENTIS поставляется в трех основных вариантах:

Без датчика качества воздуха
Регулятор управляет установкой в полуавтоматическом режиме. Расход воздуха является постоянным установлен пользователем. Автоматически действуют временные режимы free cooling (естественного охлаждения), размораживания рекуператора и т.д.

С датчиком концентрации CO_2
Расход воздуха управляется автоматически в зависимости от концентрации CO_2 в пределах от 400 до 2000ppm (0,0001%). Автоматически действуют временные режимы free cooling (естественного охлаждения), размораживания рекуператора и т.д.

С датчиком относительной влажности воздуха
Расход воздуха управляется автоматически в зависимости от относительной влажности воздуха в пределах от 30 до 100%. Автоматически действуют временные режимы free cooling (естественного охлаждения), размораживания рекуператора и т.д.

Основной перечень функций устройства управления:

- установка производительности по воздуху вентиляционной установки
- выбор автоматического или ручного режима управления процессом вентиляции
- установка требуемой температуры в помещении
- установка мин. и макс. температуры приточного воздуха
- установка времени включения устройства
- установка условий включения режима free cooling
- установка производительности устройства в зависимости от концентрации CO или относительной влажности
- выбор языка (CZ, EN, DE, RU, FR)

Комплексный перечень всех функций регулятора и их установки приведены в инструкции.

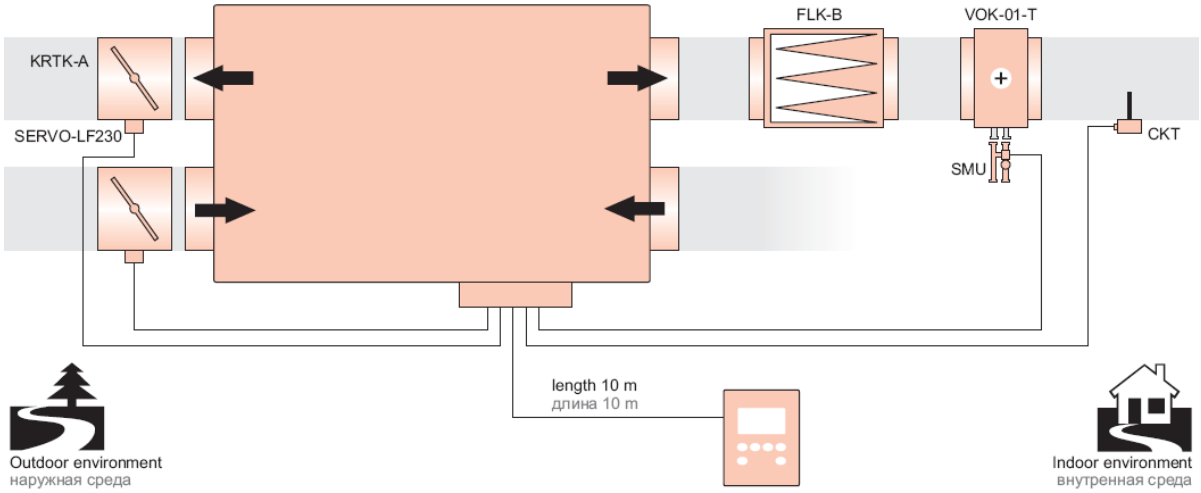

ТОО «АтырауПромВентиляция», 060005, Республика Казахстан, г. Атырау, ул. Атамбаева, 29/4,
Телефоны: (7122) 45-70-10, 45-73-61, факс: (7122) 45-74-23 Email: info@apv.kz, http://www.apv.kz

Маркировка:

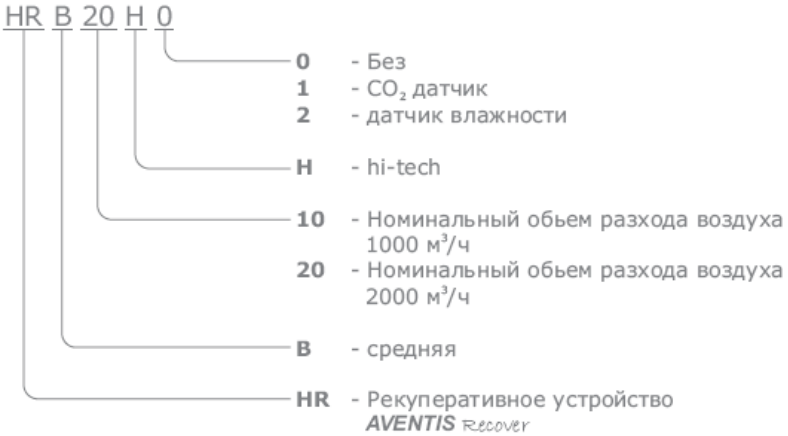
HR B 20 H 0
0 - Без
1 - CO_2 датчик
2 - датчик влажности
H - hi-tech
10 - Номинальный обьем разхода воздуха 1000 м³/ч
20 - Номинальный обьем разхода воздуха 2000 м³/ч
B - средняя
HR - Рекуперативное устройство AVENTIS Recover